J–J
M 1:50

K–K
M 1:50

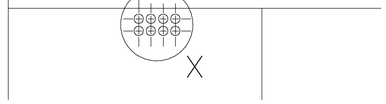

X
M 1:10
optional

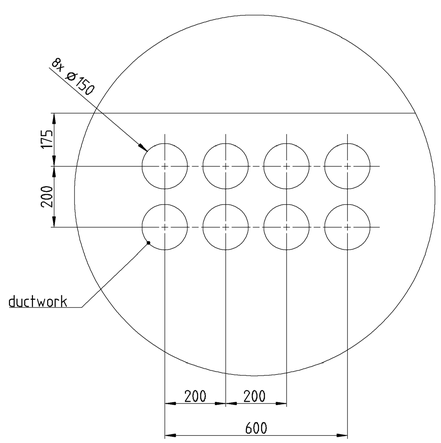

Y
M 1:10

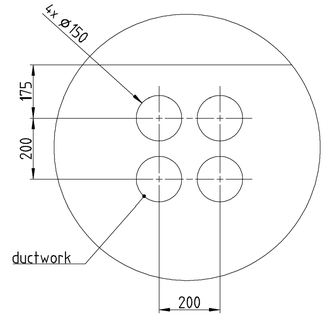

M 1:50

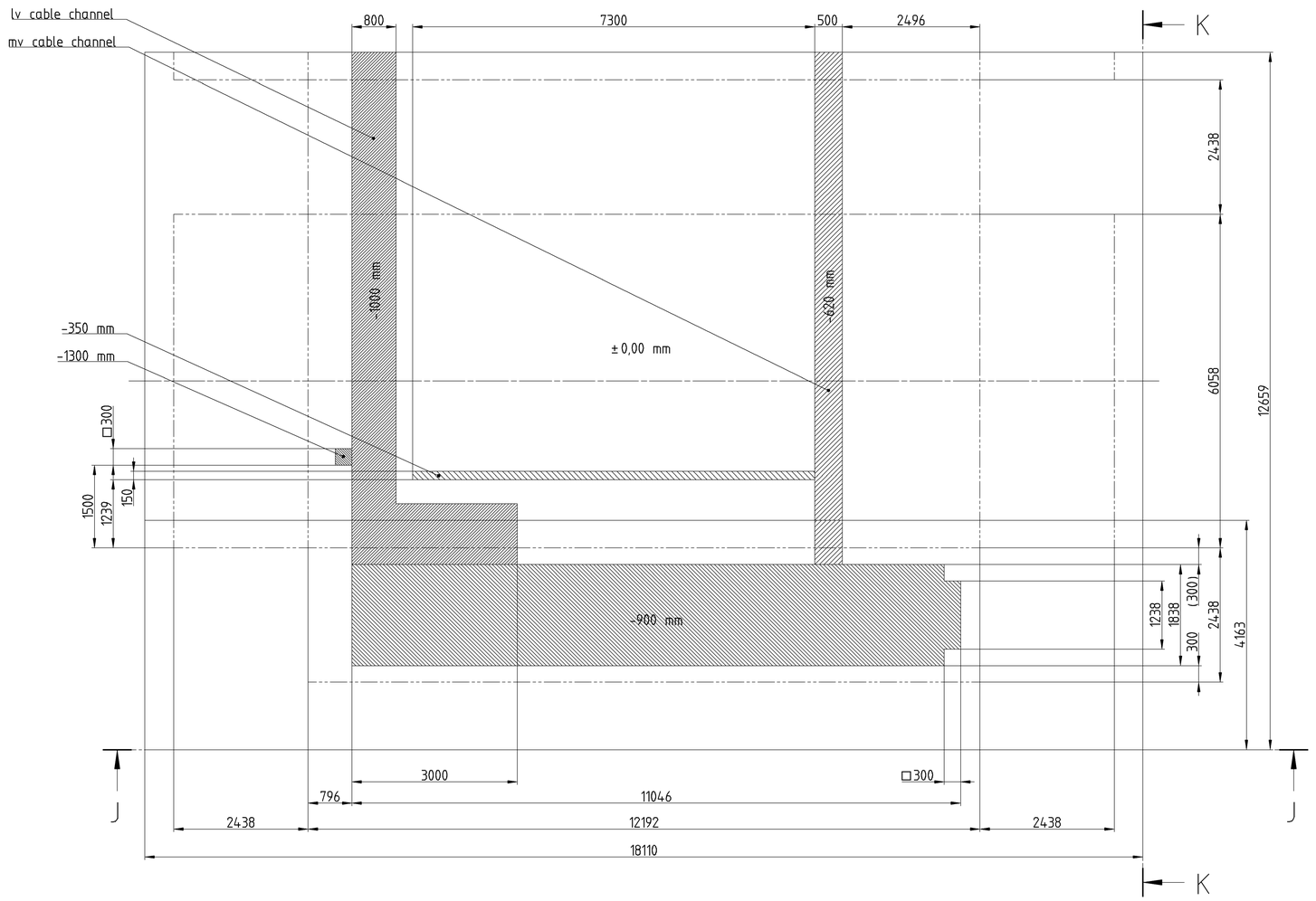

- height of foundation and reinforcement calculated by stress analyst by customer under consideration of local conditions.
- reinforced concrete by specification of stress analyst by customer.

VORABZUG/PRELIMINARY

Modul Power Plant 1x
foundation

Weitergabe sowie Vervielfältigung dieser Unterlage, Verwertung und Mitteilung ihres Inhalts nicht gestattet, soweit nicht ausdrücklich zugestanden. Zuwiderhandlungen verpflichten zu Schadenersatz. Alle Rechte für den Fall der Patenterteilung oder Gebrauchsmuster-Eintragung vorbehalten.

COPYING OF THIS DOCUMENT, AND GIVING IT TO OTHERS AND THE USE OR COMMUNICATION OF THE CONTENTS THEREOF, ARE FORBIDDEN WITHOUT EXPRESS AUTHORITY. OFFENDERS ARE LIABLE TO THE PAYMENT OF DAMAGES. ALL RIGHTS ARE RESERVED IN THE EVENT OF THE GRANT OF A PATENT OR THE REGISTRATION OF A UTILITY MODEL OR DESIGN.

Masszahlen und Angaben in Klammern ( ) gelten nur für Ausführungen mit Zusatzausrüstung.
DIMENSIONS AND INDICATIONS IN PARENTHESIS ( ) ARE FOR OPTIONAL EQUIPMENT.

Caterpillar Confidential: Yellow

Wenn nicht anders angegeben UNLESS OTHERWISE SPECIFIED			Werkstoff MATERIAL
Masse in mm DIMENSIONS ARE IN MILLIMETERS	Werkstückkanten nach DIN ISO 13715 CORNERS PER DIN ISO 13715	Form- und Lagetoleranzen nach ISO1101 u. DIN7167 GEOMETRIC TOLERANCES PER ISO1101 AND DIN7167	Oberflächen Angaben nach ISO 1302 SURFACE TEXTURE PER ISO 1302 IN MICROMETERS
Allgemeintoleranzen GENERAL TOLERANCES ISO 2768-mK			

Maßstab SCALE 1:50	Gewicht WEIGHT	Darstellungs-Methode PROJECTION METHOD	ISO 128
Rohteil-Nr. BLANK NO.			

Bauart TYPE TCG 2032 V16 CG 260 V16	NX	Datum/DATE	Name/NAME
	Bearb. DRAWN	04.03.14	Secgin
	Norm STANDARDS		
	Freigegeb. RELEASED		
	OE DEPT. VD-S3		

Benennung TITLE ANLAGENPLAN
ENGINE ERECT. DRWG

0020382

Ers. fuer REPLACES		
INDEX Zust.	Änderung REVISION	Datum/Name DATE/NAME
00		/
00	M0479-93-0012	19.11.13 / Secgin

Caterpillar Energy Solutions GmbH ©

Sachnummer IDENTIFICATION NUMBER	Cha. CHA.	For. FOR	Techn. Ordnungsnummer TECH.-ORDER-NUMBER	Blatt SHEET
12406276	U	A	0479-93	4
ITEM: K12406276				von 4 Bl. OF SH.

CAD-System: NX

S4-A1/3 DIN A1